CITTA' DI BIELLA

DIVISIONE TECNICA

SCHEMA DIMENSIONI REGOLAMENTARI LAPIDI E BORDURE DELIMITANTI FOSSE PER ADULTI NEI POSTI TEMPORANEI

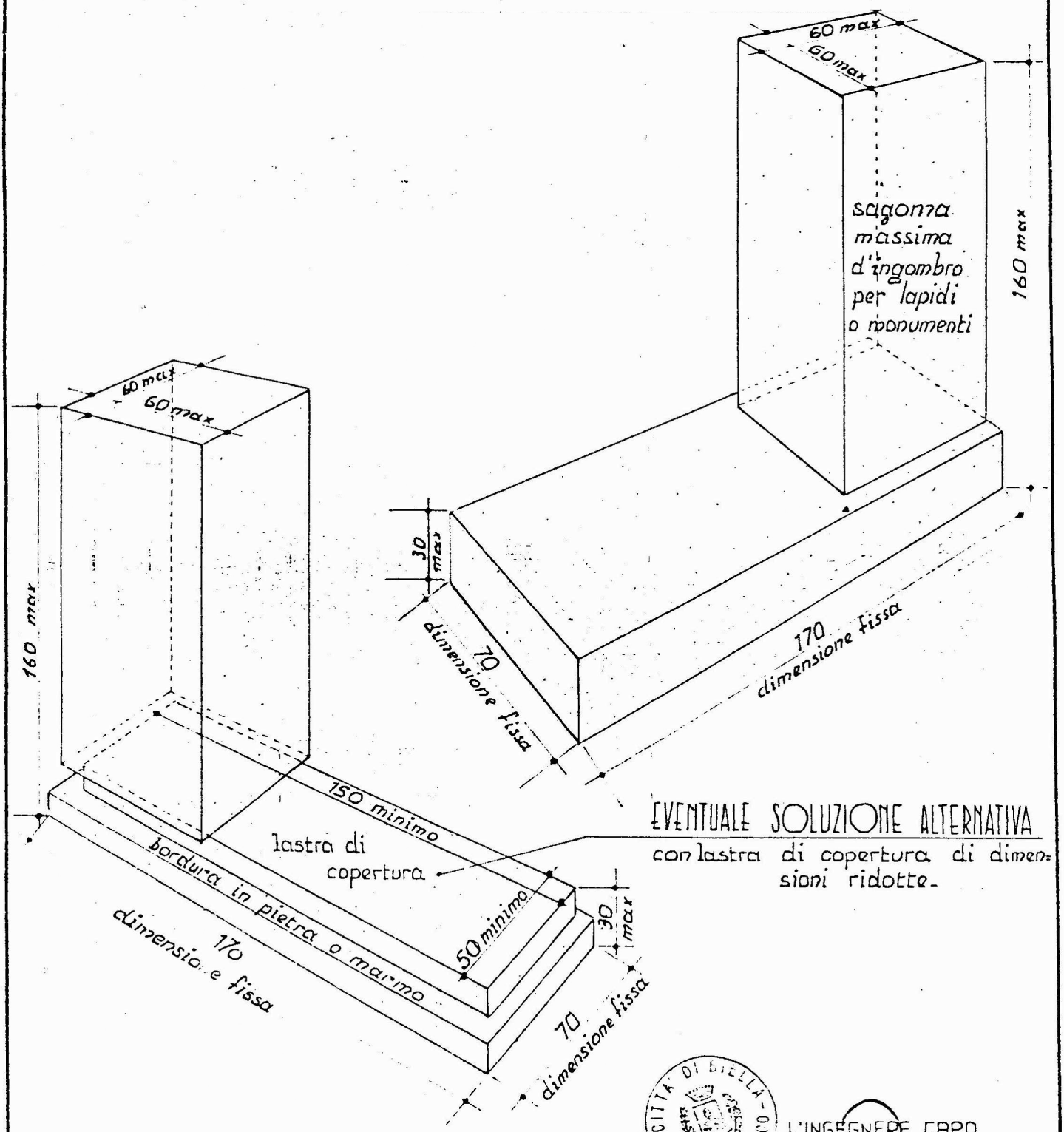

EVENTUALE SOLUZIONE ALTERNATIVA con lastra di copertura di dimensioni ridotte.

CITTA' DI BIELLA - UFFICIO TECNICO

L'INGEGNERE CAPO
(Dr. Ing. Ezio Rossetti)